AXAGON

INSTRUCTIONS FOR USE

(original)
revision 1.0

RVD-HI20C2

DisplayPort > HDMI ACTIVE CABLE

1.8 m · 4K@60Hz

ENG **Instructions for use** (original)
CZ **Návod k použití** (originál)
DE **Gebrauchsanweisungen** (Übersetzung)
DK **Brugsanvisning** (oversættelse)
ESP **Instrucciones de uso** (traducción)
EST **Kasutusjuhend** (tõlge)
FIN **Käyttöohjeet** (käännös)
FR **Instructions d'utilisation** (traduction)
GR **Οδηγίες χρήσης** (μετάφραση)
HR **Upute za korištenje** (prijevod)
HU **Felhasználói kézikönyv** (fordítás)
IT **Istruzioni per l'uso.** (traduzione)
LT **Instructies voor gebruik** (vertimas)
LV **Naudojimo instrukcija** (tulkojums)
NL **Gebruiksaanwijzing** (vertaling)
NOR **Bruksanvisning** (oversettelse)
PL **Instrukcja użycia** (tłumaczenie)
PT **Instruções de utilização** (translação)
RO **Instrucțiuni pentru utilizare** (traducere)
SK **Návod na použitie** (preklad)
SLO **Navodila za uporabo** (prevod)
SRB **Упутство за употребу** (превод)
SWE **Användarinstruktioner** (översättning)
TR **Kullanım talimatları** (tercüme)
UA **Інструкція по застосуванню** (переклад)
ALB **Udhëzime për përdorim** (përkthimi)
BG **Инструкции за Употреба** (превод)
BOS **Uputstvo za upotrebu** (prevod)
CN 使用说明(翻译)
ARA تعليمات الاستخدام (الترجمة)

PRODUCT SUPPORT LINK
http://www.axagon.eu/produkty/rvd-hi20c2#supportLinkGoal

ENG Video adapter from DP to HDMI
CZ Video adaptér z DP na HDMI
DE Videoadapter von DP auf HDMI
DK Videoadapter fra DP til HDMI
ESP Adaptador de video de DP a HDMI
EST Videoadapter DP-st HDMI-le
FIN DP - HDMI -videoadapteri
FR Adaptateur vidéo DP vers HDMI
GR Μετατροπέας βίντεο από DP σε HDMI
HR Video adapter za DP na HDMI
HU Video adapter DP to HDMI
IT Adattatore video da DP a HDMI
LT Vaizdo adapteris iš DP į HDMI
LV Video adapteris no DP uz HDMI
NL Video-adapter van DP naar HDMI
NOR Videoadapter fra DP til HDMI
PL Adapter wideo z DP do HDMI
PT Adaptador de vídeo de DP para HDMI
RO Adaptor video de la DP la HDMI
SK Video adaptér DP na HDMI
SLO Video adapter iz DP v HDMI
SRB Видео адаптер са ДП на ХДМИ
SWE Videoadapter från DP till HDMI
TR DP'dan HDMI'ya video adaptörü
UA Відеоперехідник з DP на HDMI
ALB Përshtatës video nga DP në HDMI
BG Видео адаптер от DP към HDMI
BOS Video adapter s DP na HDMI
CN 视频适配器可以实现从DP传输到HDMI
ARA HDMI محول الفيديو من DP إلى

© 2024 AXAGON
Výrobce / Manufacturer: RealQ s.r.o. - Železná 5, 619 00 Brno, Czech Republic
All rights reserved. All text and pictorial materials contained in this document are protected by Copyright Act.
All marks indicated here are the registered trademarks of their appropriate owners.
Specifications are subject to change without prior notice.
Made in China for AXAGON.

RoHS

EN

Plug the cable to computer DP output.

Connect the cable to TV / Monitor / Projector.

Turn on computer, the video adapter is ready to use.

No need to install any drivers.

Turn on the TV / Monitor / Projector and set the correct input if necessary.

Select display mode by pressing „⊞“+„P“ keys.

Note:
Video adapter works only one-way - does not work bi-directionally.

CZ

Připojte kabel k DP výstupu PC.

Připojte kabel do TV / monitoru / projektoru.

Zapněte počítač, video adaptér je připraven.

Nejsou potřeba žádné ovladače.

Zapněte monitor / TV / projektor a případně zvolte správný vstup.

Klávesami „⊞“+„P“ zvolte režim zobrazení.

Poznámka:
Adaptér funguje pouze jednosměrně - ne obousměrně.

DE

Schließen Sie das Kabel an den DP-Ausgang des Computers an.

Schließen Sie das Kabel an TV / Monitor / Projektor.

Schalten Sie den Computer ein, der Videoadapter ist betriebsbereit.

Es ist nicht erforderlich, Treiber zu installieren.

Schalten Sie den TV / Monitor / Projektor ein und stellen Siebei Bedarf den richtigen Eingang ein.

Wählen Sie den Anzeigemodus durch Drücken der Tastenkombination „⊞“+„P“.

Hinweis:
Der Videoadapter funktioniertnur in eine Richtung - er funktioniert nicht bidirektional.

DK

Tilslut kablet til computerens DP-udgang.

Tilslut kablet til TV / Monitor / Projektor.

Tænd for computeren, videoadapteren er klar til brug.

Du behøver ikke installere nogen drivere.

Tænd for TV / Monitor / Projektor og indstil den korrekte indgang, hvis det er nødvendigt.

Vælg visningstilstand ved at trykke på „⊞“+„P“ tasterne.

Bemærk:
Videobåndet virker kun envejs - fungerer ikke tovejs.

ESP

Conecte el cable a la salida DP de la computadora.

Conecte el cable a TV / Monitor / Proyector.

Encienda la computadora, el adaptador de video está listo para usar.

No necesita instalar ningún driver.

Encienda el TV / Monitor / Proyector y ajuste la entrada si es necesario.

Seleccione el modo de display presionando las teclas „⊞“+„P“.

Nota:
El adaptador de video funciona en una sola dirección, no funciona bidireccionalmente.

EST

Ühendage kaabel arvuti DP-väljundiga.

Ühendage kaabel teleri / monitori / projektoriga.

Lülitage arvuti sisse, videoadapter on kasutusvalmis.

Mingeid draivereid ei ole vaja paigaldada.

Lülitage teler / monitor / projektor sisse ja seadistage vajadusel õige sisend.

Valige kuvarežiim, vajutades klahve „⊞“+„P“.

Märkus:
Videoadapter töötab ainult ühesuu naliselt - ei tööta kahesuunaliselt.

FIN

Yhdistä kaapeli tietokoneen DP-lähtöön.

Yhdistä kaapeli TV:stä / monitorista / projektorista.

Käynnistä tietokone, videoadapteri on valmis käytettäväksi.

Ajureita ei tarvitse asentaa.

Kytke TV /monitori / projektori päälle ja aseta oikea sisääntulo tarvittaessa.

Valitse näyttötila painamalla „⊞“+„P“ - näppäimiä.

Huomio:
Videoadapteri toimii vain yhteen suuntaan - ei molempiin suuntiin.

FR

Connectez le câble à la sortie DP de l'ordinateur.

Connectez le câble à téléviseur / moniteur / projecteur.

Allumez l'ordinateur, la carte vidéo est prête à être utilisée.

Aucune installation de pilote n'est requise.

Allumez le téléviseur / moniteur / projecteur et réglez la bonne entrée si nécessaire.

Sélectionnez le mode d'affichage en appuyant sur „⊞“+„P“.

Remarque:
la carte vidéo ne fonctionne que dans un sens, elle ne fonctionne pas dans les deux sens.

GR

Συνδέστε το καλώδιο στην έξοδο DP του υπολογιστή.

Συνδέστε το καλώδιο στο Τηλεόραση / Οθόνη / Προβολέα.

Ανοίξτε τον υπολογιστή και ο μετατροπέας βίντεο είναι έτοιμος για χρήση.

Δεν χρειάζεται να εγκαταστήσετε κάποιον driver.

Ανοίξτε την Τηλεόραση / Οθόνη / Προβολέα και επιλέξτε την σωστή είσοδο αν χρειάζεται.

Επιλέξτε λειτουργία εμφάνισηςπατώντας τα κουμπιά „⊞“+„P“.

Σημείωση:
Ο μετατροπέας βίντεο δουλεύει μόνο προς μια κατεύθυνση και όχι αμφίδρομα.

HR

Spojite kabel na DP izlaz računala.

Spojite kabel na TV-a / Monitora / Projektora.

Upalite računalo, video adapter je spreman za korištenje.

Nije potrebno instalirati dodatne upravljačke programe.

Upalite TV / Monitor / Projektor i po potrebi podesite pravilan ulaz.

Odaberite način prikaza pritiskom na tipke „⊞“+„P“.

Napomena:
Video adapter radi samo u jedno smjeru – ne radi dvosmjerno.

HU

Kapcsolja hozzá a kábelt a számítógép DP kimenetéhez.

Kapcsolja hozzá a kábelt a TV / Monitor / Projektor.

Kapcsolja be a számítógépet, a videó adapter készen áll a használatra.

Nem kell semmilyen illesztőprogramot telepíteni.

Kapcsolja be a TV / Monitor / Projektor készüléket és szükség esetén válassza ki a szükséges bemenetet.

Válassza ki a megjelenítési módot a „⊞“+„P“ kombinációval.

Megjegyzés:
A videó adapter egy irányba működik csak.

IT

Collegare il cavo all'output DP del computer.

Collegare il cavo a TV / Monitor / Proiettore.

Accendi il computer, la scheda video è pronta per l'uso.

Non è necessario installare alcun driver.

Accendi la TV / Monitor / Proiettore e imposta l'ingresso corretto, se necessario.

Selezionare la modalità di visualizzazione premendo i „⊞“+„P“.

Nota:
La scheda video funziona solo a una via, non funziona in modo bidirezionale.

LT

Prijunkite kabelį prie kompiuterio DP išvesties.

Prijunkite kabelį prie televizoriaus / monitorio / projektoriaus.

Įjunkite kompiuterį, vaizdo adapteris paruoštas naudoti.

Nereikia diegti jokių tvarkyklių.

Įjunkite televizorių / monitorių / projektorių ir, jei reikia, nustatykite tinkamą įvestį.

Pasirinkite rodymo režimą spausdami klavišus „⊞“+„P“.

Pastaba:
vaizdo adapteris veikiatik į vieną pusę – neveikia dvikrypčiu režimu.

LV

Pievienojiet kabeli datora DP izejai.

Pievienojiet kabeli televizoram / monitoram / projektoram.

Ieslēdziet datoru, video adapteris būs gatavs lietošanai.

Nav nepieciešams instalēt nekādus draiverus.

Ieslēdziet Televizoru / Monitoru / Prožektoru un, ja nepieciešams, ieregulējiet pareizo ievadi.

Izvēlieties displeja režīmu, spiežot pogas „⊞“+„P“.

Piezīme:
Video adapteris darbojas tikai vienā virzienā un nevar darboties divvirzienu režīmā.

NL

Verbind de kabel aan op de DP-uitgang van de computer.

Verbind de kabel naar TV / Monitor / Projector.

Zet de computer aan, de videoadapter is klaar voor gebruik.

U hoeft geen stuurprogramma's te installeren.

Schakel de TV / Monitor / Projector in en stel indien nodig de juiste ingang in.

Selecteer de weergavemodus door op de toetsen „⊞“+„P“ te drukken.

Opmerking:
Video-adapter werkt slechts in één richting - en werkt niet in twee richtingen.

NOR

Koble kabelen til datamaskinens DP-utgang.

Koble kabelen til TV / Monitor / Projektor.

Slå på datamaskinen, videoadapteren er klar til bruk.

Det er ikke nødvendig å installere noen drivere.

Slå på TV / Monitor / Prosjektor og sett den korrekte inngangen om nødvendig.

Velg visningsmodus ved å trykke på „⊞“+„P“-tastene.

Merk:
Videoadapteren fungerer kun én vei – fungerer ikke toveis.

PL

Podłącz kabel do wyjścia DP komputera.

Podłącz kabel do telewizora / monitora / projektora.

Włącz komputer, adapter wideo jest gotowy do użycia.

Nie ma potrzeby instalowania sterowników.

Włącz telewizor / monitor / projektor i w razie potrzeby ustaw odpowiednie wejście.

Wybierz tryb wyświetlania naciskając klawisze „⊞“+„P“.

Uwaga:
Adapter wideo działa tylko w jedną stronę - nie działa dwukierunkowo.

PT

Conecte o cabo à saída DP do computador.

Conecte o cabo ao TV / Monitor / Projetor.

Ligue o computador, o adaptador de vídeo está pronto a utilizar.

Não há necessidade de instalar drivers.

Ligue a TV / Monitor / Projetor e ajuste a entrada correta se necessário.

Selecione o modo de exibição pressionando as teclas „⊞“+„P“.

Nota:
O adaptador de vídeo funciona apenas numa direção - não funciona bidireccionalmente.

RO

Conectați cablul la ieșirea DP a computerului.

Conectați cablul la TV / Monitor / Proiector.

Porniți computerul, adaptorul video este gata de utilizare.

Nu este nevoie să instalați drivere.

Porniți televizorul / monitorul / proiectorul și setați intrarea corectă, dacă este necesar.

Selectați modul de afișare apăsând tastele „⊞“+„P“.

Notă:
Adaptorul video funcționează numai într-o direcție - nu funcționează bidirecțional.

SK

Pripojte kábel k výstupu DP počítača.

Pripojte kábel do TV / monitora / projektora.

Zapnite počítač, video adaptér je pripravený.

Nie sú potrebné žiadne ovládače.

Zapnite monitor / TV / projektor a prípadne zvoľte správny vstup.

Klávesmi „⊞“+„P“ zvoľte režim zobrazenia.

Poznámka:
Adaptér funguje iba jednosmerne - nie obojsmerne.

SLO

Priključite kabel na izhod DP računalnika.

Priključite kabel na TV / monitor / projektor.

Vklopite računalnik, video adapter je pripravljen za uporabo.

Namestiti ni potrebno nobenega gonilnika.

Vklopite TV / monitor / projektor in po potrebi nastavite pravilen vhod.

Izberite način prikaza s pritiskom tipk „⊞“+„P“.

Opomba:
Video adapter deluje samo enosmerno – ne deluje dvosmerno.

SRB

Priključite kabl na DP izlaz računara.

Povežite kabl na TV / Monitor / Projektor.

Uključite računar, video adapter je spreman za upotrebu.

Nema potrebe instalirati bilo kakve drajvere.

Uključite TV / Monitor / Projektor i postavite ispravan ulaz ako je potrebno.

Odaberite režim prikaza pritiskom na tastere „⊞“+„P“.

Napomena:
Video adapter radi samo jednom smeru - ne radi u oba smera.

SWE

Anslut kabeln till datorns DP-utgång.

Anslut kabeln till TV:n / Skärmen / Projektorn.

Starta datorn, video-adaptern är klar att användas.

Inga drivrutiner behöver installeras.

Starta TV:n / Skärmen / Projektorn och ställ in rätt ingång om det behövs.

Välj visnings-läge genom att trycka på tangenterna „⊞“+„P“.

Obs:
Video-adaptern fungerar bara envägs - fungerar ej i två riktningar.

TR

Kabloyu bilgisayarın DP çıkışına bağlayın.

Kabloyu bağlayın Monitör / TV / Projektörden.

Bilgisayarı açın, video adaptörü kullanıma hazır.

Herhangi bir sürücü kurmanıza gerek yok.

TV / Monitör / Projektörü açın ve gerekirse doğru girişi ayarlayın.

„⊞“+„P“ tuşlarına basarak ekran modunu seçin.

Dikkat:
Video adaptörü sadece tek yönlü olarak çalışır - iki yönlü çalışmaz.

UA

Підключіть кабель до виходу DP комп'ютера.

Підключіть кабель до телевізора / монітора / проектора.

Увімкніть комп'ю тер, відеоадаптер готовий до роботи.

Не потрібно встановлювати жодних драйверів.

Увімкніть телевізор / монітор / проектор і за потреби встановіть правильний вхід.

Виберіть режим відображення, натиснувши клавіші „⊞“+„P“.

Примітка:
Відеоадаптер працює тільки в одному напрямку - не працює в обох напрямках.

ALB

Lidheni kabllon me daljen DP të kompjuterit.

Lidheni kabllon me TV / Monitor / Projektor.

Ndizni kompjuterin, përshtatësi video është gati për t'u përdorur.

Nuk ka nevojë të instaloni asnjë drejtues.

Ndizni televizorin / Monitorin / Projektorin dhe vendosni hyrjen e duhur nëse është e nevojshme.

Zgjidhni modalitetin e shfaqjes duke shtypur tastet „⊞“+„P“.

Shënim:
Përshtatësi video punon vetëm në një drejtim - nuk funksionon në dy drejtime.

BG

Свържете кабела към DP изхода на компютъра.

Свържете кабела към телевизор / монитор / проектор.

Включете компютъра, видео адаптерът е готов за използване.

Няма нужда да инсталирате драйвери.

Включете телеви-зора / монитора / проектора и настройте правилния вход, ако е необходимо.

Изберете режим на показване чрез натискане на бутоните „⊞“+„P“.

Забележка:
Видео адаптерът работи само еднопосочно – не работи двупосочно.

BOS

Priključite kabl na DP izlaz računala.

Povežite kabl na TV / Monitor / Projektor.

Uključite računar, video adapter je spreman za upotrebu.

Nije potrebno instalirati nikakve drajvere.

Uključite TV / Monitor / Projektor i postavite ispravan ulaz ako je potrebno.

Odaberite način prikaza pritiskom na tipke „⊞“+„P“.

Napomena:
Video adapter radi samo jednosmjerno - ne radi u oba smjera.

CN

1.将电缆插入计算机 DP 输出。
2.将电缆连接到电视 / 显示器 / 投影仪。
3.将电脑开机，视频适配器即可使用，无需安装任何驱动程序。
4.必要时，打开电视 / 显示器 / 投影仪并设置正确的输入参数。
5.按„⊞“+„P“键选择显示状态，与此同时您还可以设置其他参数，例如分辨率，刷新率和文本大小。
备注：视频适配器只能单向工作，不能双向工作

ARA

قم بتوصيل الكابل بمخرج DP للكمبيوتر .
قم بتوصيل الكابل بالتلفزيون/الشاشة/جهاز العرض .
قم بتشغيل الكمبيوتر ، محول الفيديو جاهز للا ستخدام.
لا حاجة لتثبيت أي برامج تشغيل.
قم بتشغيل التلفزيون / الشاشة / جهاز الإسقاط واضبط الإدخال الصحيح إذا لزم الأمر.
حدد وضع العرض عن طريق الضغط على مفاتيح. „⊞“+„P“
ملاحظة: يعمل محول الفيديو في اتجاه واحد فقط - لا يعمل بشكل ثنائي الاتجاه.

TECHNICAL SPECIFICATION

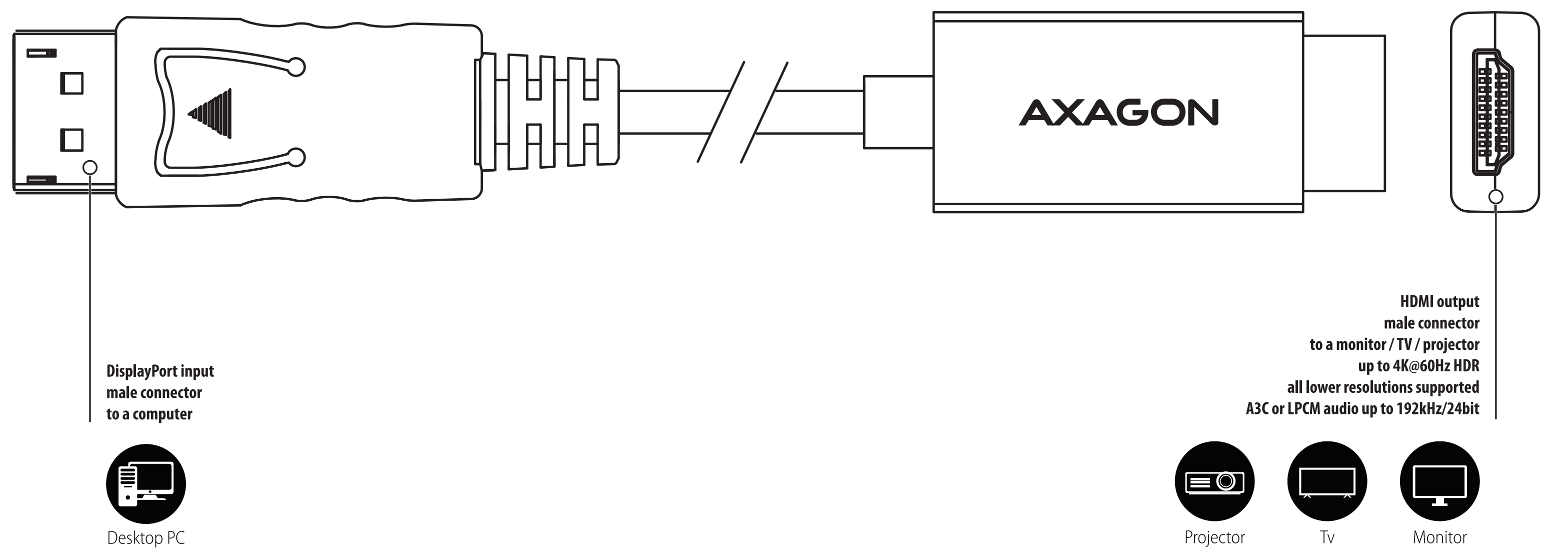

PACKAGE CONTAINS:
DP > HDMI cable 1.8m
multilingual quick guide

OS SUPPORTED:
all operating systems
no drivers, no installation
pure hardware converter

ENG TECHNICAL SUPPORT: More information, FAQs, manuals and drivers can be found on the product page in the PRODUCT SUPPORT tab at www.axagon.eu. Nothing helped? Write to our technical support: support@axagon.cz.

At the end of its service life, do not throw the product into household waste; take it to a collection point for electrical equipment recycling. For information about collection and recycling programmes in your country, contact your local authorities or the retailer who sold you the product.

EU declaration of conformity: The device complies with the harmonisation legislation of the European Union 2014/30/EU (EMC) and 2011/65/EU (RoHS). The complete EU declaration of conformity is available from the manufacturer.

Before using the product, the user is obliged to read the user instructions. The manufacturer disclaims any liability for damage that may occur due to improper use of the product or failure to follow the instructions contained herein. Product use other than specified must be consulted with the manufacturer.

Do not use the product in humid or explosive environments and near flammable substances.

CZ TECHNICKÁ PODPORA: Více informací, FAQ, manuály a ovladače naleznete na stránce produktu v záložce PODPORA PRODUKTU na www.axagon.eu. Nic nepomohlo? Napište naší technické podpoře support@axagon.cz.

Po skončení životnosti neodhazujte výrobek do domovního odpadu, ale odneste jej na sběrné místo pro recyklaci elektrických zařízení. Informace o sběrných a recyklačních programech ve vaší zemi vám poskytnou místní úřady nebo prodejce, u kterého byl výrobek zakoupen.

EU PROHLÁŠENÍ O SHODĚ: Zařízení je ve shodě s harmonizačními právními předpisy Evropské unie 2014/30/EU (EMC) a 2011/65/EU (RoHS). Kompletní EU prohlášení o shodě je k nahlédnutí u výrobce.

Před použitím výrobku je uživatel povinen si prostudovat návod k použití. Výrobce se zříká zodpovědnosti za škody, k nimž může dojít v důsledku nesprávného použití výrobku nebo nedodržení pokynů obsažených v tomto návodu. Jiné použití výrobku je nutno konzultovat s výrobcem.

Výrobek nepoužívejte ve vlhkém nebo výbušném prostředí a v blízkosti hořlavých látek.

DE TECHNISCHE UNTERSTÜTZUNG: Weitere Informationen, FAQs, Handbücher und Treiber finden Sie auf der Produktseite auf der Registerkarte PRODUKTHILFE unter www.axagon.eu. Nichts hat geholfen? Schreiben Sie an unseren technischen Support: support@axagon.cz.

Werfen Sie das Produkt am Ende seiner Lebensdauer nicht in den Hausmüll; bringen Sie es zu einer Sammelstelle für das Recycling von Elektrogeräten. Informationen über Sammel- und Recyclingprogramme in Ihrem Land erhalten Sie bei Ihren lokalen Behörden oder bei dem Händler, der Ihnen das Produkt verkauft hat.

EU-Konformitätserklärung: Das Gerät entspricht den Harmonisierungsgesetzen der Europäischen Union 2014/30/EU (EMC) und 2011/65/EU (RoHS). Die vollständige EU-Konformitätserklärung ist beim Hersteller erhältlich.

Der Benutzer ist verpflichtet, vor dem Gebrauch des Produkts die Gebrauchsanweisung zu lesen. Der Hersteller lehnt jede Haftung für Schäden ab, die durch unsachgemäßen Gebrauch des Produkts oder durch Nichtbeachtung der darin enthaltenen Anweisungen entstehen können. Eine andere als die angegebene Verwendung des Produkts muss mit dem Hersteller konsultiert werden.

Verwenden Sie das Produkt nicht in feuchten oder explosiven Umgebungen und nicht in der Nähe von entflammbaren Substanzen.

DK TEKNISK SUPPORT: Mere information, ofte stillede spørgsmål, manualer og drivere findes på produktsiden i PRODUKTSUPPORT-fanen på www.axagon.eu. Intet hjulpet? Skriv til vores tekniske support: support@axagon.cz.

Ved enden af dens brug, skal du ikke smide produktet ud i skraldespanden; tag den til et indsamlingssted, som genbruger elektrisk udstyr. For mere information om indsamling og genbrugs programmer i dit land, kontakt de lokale myndigheder eller dem som solgte dig produktet.

EU deklaration af overensstemmelse: Enheden er i overensstemmelse med harmoniserings lovgivningen af den Europæiske Union 2014/30/EU (EMC) og 2011/65/EU (RoHS). Hele EU deklarationen af overensstemmelse er tilgængelig fra fabrikanten.

Før brug af produktet, er brugeren påkrævet af læse brugermanualen. Fabrikanten fralægger sig alt ansvar for skade der kan ske ved forkert brug af produktet, eller ved at følge instruktioner heri forkert. Produkt brug ud over specificeret skal konsulteres med fabrikanten.

Brug ikke produktet i fugtige eller eksplosive miljøer og tæt ved brandbare substanser.

ESP SOPORTE TECNICO: Mas Información, Preguntas frecuentes, manuales y drivers pueden ser encontrados en la página del producto en la pestaña de SOPORTE DE PRODUCTO en www.axagon.eu. ¿No fue de ayuda? Escriba a nuestro soporte técnico: support@axagon.cz.

Al final de su vida útil, no tire el producto en los desperdicios del hogar; llévelo a un punto de recolección de equipos eléctricos para su reciclaje. Para información sobre programas de recolección y reciclaje en su país, contacte a sus autoridades locales o al distribuidor que le vendió el producto.

Declaración de conformidad de la UE: El dispositivo cumple con la legislación de armonización de la Unión Europea 2014/30/EU (EMC) and 2011/65/EU (RoHS). La declaración de conformidad de la UE completa se encuentra disponible desde el fabricante.

Antes de utilizar el producto, el usuario está obligado a leer las instrucciones de uso. El fabricante niega cualquier responsabilidad por daño que pueda ocurrir debido al uso inapropiado del producto o de la falla al seguir las instrucciones que figuran en el presente documento. Utilizar el producto para algo más aparte de lo especificado debe ser consultado con el fabricante.

No utilice el producto en ambientes húmedos o explosivos o cerca de sustancias inflamables.

EST TEHNILINE TUGI: Lisateavet, KKK, juhendid ja draiverid leiate toote leheküljelt vahekaardil PRODUCT SUPPORT aadressil www.axagon.eu. Miski ei aidanud? Kirjutage meie tehnilisele toele: support@axagon.cz.

Seadme tööea lõppedes ärge visake seda kodumajapidamisjäätmete hulka, viige see elektriseadmete taaskasutamise kogumispunkti. Teavet teie riigi kogumis- ja ringlussevõtuprogrammide kohta saate kohalikust omavalitsusest või toote müünud jaemüüjalt.

ELi vastavusdeklaratsioon: Seade vastab Euroopa Liidu ühtlustamisaktidele 2014/30/EU (EMC) ja 2011/65/EU (RoHS). Täielik ELi vastavusdeklaratsioon on saadaval tootjalt.

Enne toote kasutamist on kasutaja kohustatud tutvuma kasutusjuhendiga. Tootja ei vastuta mis tahes kahju eest, mis võib tekkida toote ebaõige kasutamise või selles sisalduvate juhiste eiramise tõttu. Toote kasutamisel, mis ei vasta ettenähtud kasutusviisidele, tuleb konsulteerida tootjaga.

Ärge kasutage toodet niiskes või plahvatusohtlikus keskkonnas ega tuleohtlike ainete läheduses.

FIN TEKNINEN TUKI: Lisätietoa, UKK, ohjekirjat ja ajurit löydät tuotesivun TUOTETUKI -välilehdeltä osoitteesta www.axagon.eu. Eikö mikään auttanut? Lähetä viesti tekniseen tukeemme osoitteeseen: support@axagon.cz.

Älä laita tuotetta sekajätteeseen palveluajan jälkeen; vie se sähkölaitteiden kierrätykseen. Lisätietoa kierrätys- ja keräysohjelmista maassasi saat paikallisilta viranomaisilta tai jälleenmyyjältä, joka myi tuotteen.

EU-vaatimustenmukaisuusvakuutus: Laite on Euroopan unionin 2014/30 / EU (EMC) ja 2011/65 / EU (RoHS) yhdenmukaistamislainsäädännön mukainen. Täydellinen EU-vaatimustenmukaisuusvakuutus on saatavilla valmistajalta.

Käyttäjä on velvollinen lukemaan käyttöohjeet ennen tuotteen käyttöä. Valmistaja ei ota vastuuta vahingoista, jotka johtuvat tuotteen väärinkäytöstä tai tässä annettujen ohjeiden noudattamatta jättämisestä. Jos tuotetta käytetään muuhun kuin määrättyyn tarkoitukseen, valmistajaan on otettava yhteyttä.

Älä käytä tuotetta kosteassa tai räjähtävässä ympäristössä ja lähellä syttyviä aineita.

FR SUPPORT TECHNIQUE: Vous trouverez des informations complémentaires, des questions fréquemment posées, des manuels et des pilotes sur la page du produit sous l'onglet SUPPORT à l'adresse www.axagon.eu. Rien ne vous a aidé? Ecrivez à notre support technique: support@axagon.cz.

À la fin de sa durée de vie, ne jetez pas le produit dans les ordures ménagères ; amenez-le à un point de collecte pour le recyclage des équipements électriques. Pour obtenir des informations sur les programmes de collecte et de recyclage dans votre pays, contactez vos autorités locales ou le détaillant qui vous a vendu le produit.

Déclaration de conformité de l'UE: L'appareil est conforme à la législation d'harmonisation de l'Union européenne 2014/30/UE (EMC) et 2011/65/UE (RoHS). La déclaration de conformité complète de l'UE est disponible auprès du fabricant.

Avant d'utiliser le produit, l'utilisateur est tenu de lire le mode d'emploi. Le fabricant décline toute responsabilité pour les dommages pouvant résulter d'une utilisation incorrecte du produit ou du non-respect des instructions contenues dans le présent document. Toute utilisation du produit autre que celle spécifiée doit être consultée avec le fabricant.

N'utilisez pas le produit dans des environnements humides ou explosifs et à proximité de substances inflammables.

GR ΤΕΧΝΙΚΗ ΥΠΟΣΤΗΡΙΞΗ: Περισσότερες πληροφορίες, Συχνές ερωτήσεις, οδηγίες και drivers μπορείτε να βρείτε στην σελίδα του προϊόντος στην καρτέλα ΥΠΟΣΤΗΡΙΞΗ ΠΡΟΙΟΝΤΟΣ στο www.axagon.eu. Δεν βοήθησε; Γράψτε στην τεχνική μας υποστήριξη: support@axagon.cz.

Μετά το πέρας της διάρκειας ζωής της συσκευής, μην πετάξετε το προϊόν στα σκουπίδια: δώσ'τε το σε ένα σημείο περισυλλογής ανακυκλώσιμων ηλεκτρικών συσκευών. Για πληροφορίες προγραμμάτων περισυλλογής και ανακύκλωσης στη χώρα σας, επικοινωνήστε με τις τοπικές αρχές ή με το κατάστημα από όπου προμηθευτήκατε το προϊόν.

Δηλώση συμμόρφωσης ΕΕ: Η συσκευή συμμορφώνεται με τη νομοθεσία της Ευρωπαϊκής Ένωσης 2014/30/ΕΕ (EMC) και 2011/65/ΕΕ (RoHS). Η συνολική δήλωση συμμόρφωσης είναι διαθέσιμη από τον κατασκευαστή.

Πριν χρησιμοποιήσετε το προϊόν, ο χρήστης είναι υπορεωμένος να διαβάσει τις οδηγίες χρήσης. Ο κατασκευαστής δεν φέρει καμία ευθύνη για ζημιές που μπορεί να προκληθούν από τη λανθασμένη χρήση του προϊόντος, ή σε περίπτωση που ο χρήστης ακολουθήσει λάθος τις οδηγίες που παρέχονται με το προϊόν. Για οποιαδήποτε χρήση του προϊόντος πέραν της καθορισμένης, συμβουλευτείτε τον κατασκευαστή.

Μην χρησιμοποιείτε το προϊόν σε υγρό ή εκρηκτικό περιβάλλον, ή κοντά σε εύλεκτα υλικά.

HR TEHNIČKA PODRŠKA: Više informacija, često postavljena pitanja, priručnike i upravljačke programe možete pronaći na stranici proizvoda pod tabom PODRŠKA ZA PROIZVOD na www.axagon.eu. Ništa vam ne pomaže? Pišite našoj tehničkoj podršci: support@axagon.cz.

Na kraju radnog vijeka, ne bacajte uređaj u kućni otpad; odnesite ga u zbirno mjesto za recikliranje električne opreme. Za informacije o programima za prikupljanje i recikliranje u vašoj zemlji obratite se lokalnim vlastima ili prodavaču koji vam je prodao proizvod.

EU izjava o usklađenosti: Uređaj je usklađen sa zakonodavstvima Europske Unije 2014/30/EU (EMC) i 2011/65/EU (RoHS). Cjelovita EU izjava o sukladnosti dostupna je kod proizvođača.

Prije korištenja proizvoda, korisnik je dužan pročitati upute. Proizvođač se odriče svake odgovornosti za štetu koja može nastati zbog nepravilne uporabe proizvoda ili nepridržavanja ovdje navedenih uputa. Za korištenje proizvoda za svrhu koja nije ovdje navedena, potrebno je konzultirati se s proizvođačem.

Ne koristite uređaj u vlažnim ili eksplozivnim okruženjima i blizu zapaljivih tvari.

HU TECHNIKAI TÁMOGATÁS: További információkért, GYIK kérdésekért, útmutatókért és illesztőprogramokért látogasson el a termék TÁMOGATÁS lapjára a www.axagon.eu oldalon. Nem segített? Írjon a technikai támogatási csapatunknak: support@axagon.cz.

A terméket az élettartama végén ne dobja háztartási hulladékba; vigye az elektromos berendezések újrahasznosításához szükséges gyűjtőhelyre. Az országában található gyűjtési és újrahasznosítási programokkal kapcsolatos információkért vegye fel a kapcsolatot a helyi hatóságokkal vagy a kereskedővel, aki a terméket eladta Önnek.

EU tanúsítvány nyilatkozat: A készülék megfelel az Európai Unió 2014/30/EU (EMC) és 2011/65/EU (RoHS) harmonizációs jogszabályainak. A teljes EU tanúsítványi nyilatkozat a gyártótól szerezhető be.

A termék használata előtt a felhasználó köteles elolvasni a használati útmutatót. A gyártó nem vállal felelősséget a kárért, amely a termék nem rendeltetésszerű használata vagy az itt található utasítások be nem tartása miatt jelentkezhet. A megadott használattól eltérő felhasználás előtt egyeztetni kell a gyártóval.

Ne használja a terméket nedves vagy robbanásveszélyes környezetben és gyúlékony anyagok közelében.

IT SUPPORTO TECNICO: Ulteriori informazioni, domande frequenti, manuali e driver sono disponibili nella pagina del prodotto nella scheda SUPPORTO AL PRODOTTO all'indirizzo www.axagon.eu. Niente ti ha aiutato? Scrivi al nostro supporto tecnico: support@axagon.cz.

Al termine della sua vita utile, non gettare il prodotto nei rifiuti domestici; portarlo in un punto di raccolta per il riciclaggio degli apparecchi elettrici. Per informazioni sui programmi di raccolta e riciclaggio nel proprio paese, contattare le autorità locali o il rivenditore che ha venduto il prodotto.

Dichiarazione di conformità UE: Il dispositivo è conforme alla normativa di armonizzazione dell'Unione Europea 2014/30/UE (EMC) e 2011/65/UE (RoHS). La dichiarazione di conformità completa dell'UE è disponibile presso il produttore.

Prima di utilizzare il prodotto, l'utente è tenuto a leggere le istruzioni per l'uso. Il produttore declina ogni responsabilità per danni che possono verificarsi a causa di un uso improprio del prodotto o della mancata osservanza delle istruzioni contenute nel presente documento. Un uso del prodotto diverso da quello specificato deve essere consultato con il produttore.

Non utilizzare il prodotto in ambienti umidi o esplosivi e in prossimità di sostanze infiammabili.

LT TECHNINĖ PAGALBA: Daugiau informacijos, DUK, vadovus ir tvarkykles rasite gaminio puslapyje, skirtuke PRODUKTO PRIEŽIŪRA, adresu www.axagon.eu. Niekas nepadėjo? Kreipkitės į mūsų techninės pagalbos tarnybą: support@axagon.cz.

Pasibaigus gaminio naudojimo laikui, neišmeskite jo į buitines atliekas; nuneškite jį į elektros įrangos perdirbimo surinkimo punktą. Informacijos apie surinkimo ir perdirbimo programas savo šalyje teiraukitės vietos valdžios institucijų arba gaminį pardavusio mažmenininko.

ES atitikties deklaracija: Prietaisas atitinka Europos Sąjungos suderinimo teisės aktus 2014/30/ES (EMC) ir 2011/65/ES (RoHS). Visą ES atitikties deklaraciją galima gauti iš gamintojo.

Prieš pradėdamas naudoti gaminį, naudotojas privalo perskaityti naudojimo instrukciją. Gamintojas neprisiima jokios atsakomybės už žalą, kuri gali atsirasti dėl netinkamo gaminio naudojimo arba čia pateiktų instrukcijų nesilaikymo. Dėl kitokio, nei nurodyta, gaminio naudojimo reikia pasitarti su gamintoju.

Nenaudokite gaminio drėgnoje ar sprogioje aplinkoje ir šalia degių medžiagų.

LV TEHNISKAIS ATBALSTS: Vairāk informācijas, biežāk uzdotos jautājumus, instrukcijas un draiverus var atrast www.axagon.eu produktu lapā, zem cilnes PRODUKTU ATBALSTS. Neizdevās atrisināt problēmu? Rakstiet mūsu tehniskajam atbalstam: support@axagon.cz.

Produkta kalpošanas laika beigās neizmetiet produktu ikdienas atkritumos, bet nogādājiet to elektroiekārtu savākšanas un pārstrādes punktā. Lai saņemtu informāciju par savākšanas un pārstrādes programmām savā valstī, sazinieties ar attiecīgajām vietējām iestādēm vai mazumtirgotāju, kas jums pārdeva produktu.

ES atbilstības deklarācija: Ierīce atbilst Eiropas savienības saskaņošanas tiesību aktiem 2014/30/EU (EMC) un 2011/65/EU (RoHS). Pilnā ES atbilstības deklarācija ir pieejama pie ražotāja.

BLietotājam ir pienākums pirms produkta lietošanas izlasīt lietošanas instrukciju. Ražotājs atsakās no jebkādas atbildības par bojājumiem, kas var rasties produkta nepareizas lietošanas vai šo un sekojošo instrukciju neievērošanas rezultātā. Par produkta lietošanu ārpus norādītajām normām ir jākonsultējas pie ražotāja.

Nelietojiet produktu mitrā vai sprādzienbīstamā vidē un degošu vielu tuvumā.

NL TECHNISCHE ONDERSTEUNING: Meer informatie, veel gestelde vragen, handleidingen en stuurprogramma's zijn te vinden op de productpagina op het PRODUCT SUPPORT-tabblad op www.axagon.eu. Heeft niets geholpen? Schrijf naar onze technische ondersteuning: support@axagon.cz.

Gooi het product aan het einde van de levensduur niet bij het huisvuil, maar breng het naar een inzamelpunt voor recycling van elektrische apparatuur. Voor informatie over inzame- en recyclingprogramma's in uw land kunt u contact opnemen met uw plaatselijke autoriteiten of met de detailhandelaar die u het product heeft verkocht.

EU conformiteitsverklaring: Het apparaat voldoet aan de harmonisatiewetgeving van de Europese Unie 2014/30/EU (EMC) en 2011/65/EU (RoHS). De volledige EU conformiteitsverklaring is verkrijgbaar bij de fabrikant.

Voor het gebruik van het product is de gebruiker verplicht de gebruiksaanwijzing te lezen. De fabrikant wijst elke aansprakelijkheid af voor schade die kan ontstaan door verkeerd gebruik van het product of het niet opvolgen van de instructies in deze handleiding. Het gebruik van het product anders dan gespecificeerd moet met de fabrikant worden overlegd.

Gebruik het product niet in een vochtige of explosieve omgeving en in de buurt van ontvlambare stoffen.

NOR TEKNISK STØTTE: Mer informasjon, ofte stilte spørsmål, manualer og drivere kan finnes på produktsiden under PRODUKTSTØTTE-fanen på www.axagon.eu. Hjalp ingenting? Skriv til vår tekniske støtte: support@axagon.cz.

Ved slutten av levetiden, ikke kast produktet i husholdningsavfallet; ta det til et innsamlingspunkt for resirkulering av elektrisk utstyr.For informasjon om innsamlings- og resirkuleringsprogrammer i ditt land, kontakt lokale myndigheter eller forhandleren som solgte deg produktet.

EU-samsvarserklæring: Enheten overholder harmoniseringslovgivningen i Den europeiske union 2014/30/EU (EMC) og 2011/65/EU (RoHS). Den komplette EU-samsvarserklæringen er tilgjengelig fra produsenten.

Før produktet tas i bruk, er brukeren forpliktet til å lese bruksanvisningen. Produsenten fraskriver seg ethvert ansvar for skade som kan oppstå på grunn av feil bruk av produktet eller manglende overholdelse av instruksjonene i denne. Produktbruk annet enn spesifisert må konsulteres med produsenten.

Ikke bruk produktet i fuktige eller eksplosive miljøer og i nærheten av brennbare stoffer.

PL POMOC TECHNICZNA: Więcej informacji, często zadawane pytania, instrukcje obsługi i sterowniki można znaleźć na stronie produktu w zakładce wsparcie produktu pod adresem www.axagon.eu. Nic nie pomogło? Napisz do naszej pomocy technicznej: support@axagon.cz.

Pod koniec okresu użytkowania, urządzenia nie należy wyrzucać w odpadach komunalnych: należy zanieść je do punktu zbiórki w celu recyklingu sprzętu elektrycznego. Aby uzyskać informacje o programach zbiórki i recyklingu w twoim kraju, skontaktuj się z lokalnymi władzami lub sprzedawcą, który sprzedał ci produkt.

Deklaracja zgodności UE: Urządzenie jest zgodne z przepisami harmonizacyjnymi Unii Europejskiej 2014/30/UE (EMC) i 2011/65/UE (RoHS). Pełna deklaracja zgodności UE jest dostępna u producenta.

Przed użyciem produktu użytkownik jest zobowiązany do przeczytania instrukcji użytkownika. Producent zrzeka się wszelkiej odpowiedzialności za szkody, które mogą wystąpić w wyniku niewłaściwego użytkowania produktu lub nieprzestrzegania załączonych instrukcji. Zastosowanie produktu inne niż określone musi być skonsultowane z producentem.

Nie należy używać produktu w środowisku wilgotnym lub wybuchowym oraz w pobliżu substancji łatwopalnych.

PT SUPORTE TÉCNICO: Mais informações, FAQs, manuais e drivers podem ser encontrados na página do produto no guia SUPORTE AO PRODUTO em www.axagon.eu. Não encontrou o que procura? Escreva para o nosso suporte técnico: support@axagon.cz.

No final da sua vida útil, não deite o produto para o lixo doméstico; leve-o a um ponto de recolha para reciclagem de equipamentos elétricos. Para obter informações sobre os programas de recolha e reciclagem no seu país, entre em contato com as autoridades locais ou o revendedor que lhe vendeu o produto.

Declaração de conformidade UE: Este dispositivo está em conformidade com a legislação harmonizada da União Europeia 2014/30/EU (EMC) e 2011/65/EU (RoHS). A declaração de conformidade UE complete está disponível através do fabricante.

Antes de usar este produto, o utilizador está sujeito à leitura das instruções de utilização. O fabricante isenta-se de qualquer responsabilidade por danos que possam ocorrer devido ao uso impróprio do produto, ou falha em seguir as instruções aqui contidas. Utilizações do produto para além do especificado devem ser consultadas com o fabricante.

Não use o produto em ambientes húmidos ou explosivos e próximo a substâncias inflamáveis.

RO SUPORT TEHNIC: Mai multe informații, întrebări frecvente, manuale și drivere pot fi găsite pe pagina produsului în fila SUPORT PRODUS la www.axagon.eu. Nimic nu a ajutat? Scrieți asistenței noastre tehnice: support@axagon.cz.

La sfârșitul duratei sale de serviciu, nu aruncați produsul în deșeurile menajere; duceți-l la un punct de colectare pentru reciclarea echipamentelor electrice. Pentru informații despre programele de colectare și reciclare din țara dvs., contactați autoritățile locale sau retailerul care v-a vândut produsul.

Declarația de conformitate UE: Dispozitivul respectă legislația de armonizare a Uniunii Europene 2014/30/UE (EMC) și 2011/65/UE (RoHS). Declarația completă a UE de conformitate este disponibilă de la producător.

Înainte de a utiliza produsul, utilizatorul este obligat să citească instrucțiunile utilizatorului. Producătorul nu își asumă răspunderea pentru daunele care pot apărea din cauza utilizării necorespunzătoare a produsului sau a nerespectării instrucțiunilor conținute în acest document. Utilizarea produsului, alta decât cea specificată, trebuie consultată cu producătorul.

Nu folosiți produsul în medii umede sau explozive și în apropierea substanțelor inflamabile.

SK TECHNICKÁ PODPORA: Viac informácií, FAQ, manuály a ovládače nájdete na stránke produktu v záložke PODPORA PRODUKTU na www.axagon.eu. Nič nepomohlo? Napíšte našej technickej podpore support@axagon.cz.

Po skončení životnosti nevyhadzujte výrobok do domového odpadu, ale odneste ho na zberné miesto pre recykláciu elektrických zariadení. Informácie o zberných a recyklačných programoch vo vašej krajine vám poskytnú miestne úrady alebo predajca, u ktorého bol výrobok zakúpený.

EÚ VYHLÁSENIE O ZHODE: Zariadenie je v súlade s harmonizačnými právnymi predpismi Európskej únie 2014/30/EU (EMC) a 2011/65/EU (RoHS). Kompletné EÚ vyhlásenie o zhode je k nahliadnutiu u výrobcu.

Pred použitím výrobku je užívateľ povinný si preštudovať návod na použitie. Výrobca sa zrieka zodpovednosti za škody, ktoré môžu vzniknúť v dôsledku nesprávneho použitia výrobku alebo nedodržania pokynov obsiahnutých v tomto návode. Iné použitie výrobku je nutné konzultovať s výrobcom.

Výrobok nepoužívajte vo vlhkom alebo výbušnom prostredí a v blízkosti horľavých látok.

SLO TEHNIČNA PODPORA: Več informacij, pogosto zastavljena vprašanja, priročnike in gonilnike lahko najdete na strani izdelka v zavihku PODPORA ZA IZDELKE na www.axagon.eu. Ni nič od tega pomagalo? Pišite naši tehnični podpori: support@axagon.cz.

Po koncu življenjske dobe izdelka ne odvrzite med gospodinjske odpadke; odnesite na zbirno mesto za recikliranje električne opreme. Za informacije o programih zbiranja in recikliranja v vaši državi se obrnite na lokalne oblasti ali prodajalca, ki vam je izdelek prodal.

Izjava EU o skladnosti: Naprava je v skladu z harmonizacijsko zakonodajo Evropske unije 2014/30/EU (EMC) in 2011/65/EU (RoHS). Celotna izjava EU o skladnosti je na voljo pri proizvajalcu.

Pred uporabo izdelka je uporabnik dolžan prebrati navodila za uporabo. Proizvajalec zavrača kakršno koli odgovornost za škodo, ki bi lahko nastala zaradi nepravilne uporabe izdelka ali neupoštevanja tukaj vsebovanih navodil. Za uporabo izdelka, ki ni navedena, se je potrebno posvetovati s proizvajalcem.

Izdelka ne uporabljajte v vlažnem ali eksplozivnem okolju in v bližini vnetljivih snovi.

SRB TEHNIČKA PODRŠKA: Više informacija, često postavljena pitanja, priručnici i drajveri mogu se naći na stranici proizvoda u kartici PODRŠKA ZA PROIZVOD na www.axagon.eu. Ništa nije pomoglo? Pišite našoj tehničkoj podršci: support@axagon.cz.

Na kraju veka trajanja, ne bacajte proizvod u kućni otpad; odnesite ga na punkt za reciklažu električne opreme. Za informacije o programima za prikupljanje i reciklažu u vašoj zemlji, kontaktirajte lokalne vlasti ili prodavca koji vam je prodao proizvod.

Izjava o usaglašenosti sa EU standardima: Uređaj se usaglašava sa standardima harmonizacije Evropske unije 2014/30/EU (EMC) i 2011/65/EU (RoHS). Potpuna izjava o usaglašenosti sa EU standardima dostupna je od proizvođača.

Pre korišćenja proizvoda, korisnik je obavezan da pročita uputstva za upotrebu. Proizvođač odbija odgovornost za štetu koja može nastati usled nepravilne upotrebe proizvoda ili nepoštovanja ovde sadržanih uputstava. Upotreba proizvoda koja nije navedena mora se konsultovati sa proizvođačem.

Ne koristite proizvod u vlažnim ili eksplozivnim okruženjima i blizu zapaljivih materija.

SWE TEKNISK SUPPORT: Ytterligare information, vanliga frågor, manualer och drivrutiner finns på produktsidan under fliken PRODUKTSUPPORT på www.axagon.eu. Hjälpte det inte? Skriv till vår tekniska support: support@axagon.cz.

När produkten är färdig använd, släng den inte i hushållsavfallet. Lämna den till en återvinningscentral för elutrustning.
För information om insamlings- och återvinning i ditt land, kontakta de lokala myndigheterna eller återförsäljaren som sålde produkten.

EU-försäkran om överensstämmelse: Enheten uppfyller EU:s harmoniserade lagstiftning 2014/30/EU (EMC) och 2011/65/EU (RoHS). EU:s fullständiga försäkran om överensstämmelse finns att få från tillverkaren.

Innan produkten används är användaren skyldig att läsa användarinstruktionerna. Tillverkaren friskriver sig från något som helst ansvar för skador som kan uppstå på grund av felaktig användning av produkten eller underlåtenhet att följa instruktionerna som står här. Vid produktanvändning annan än angiven måste tillverkaren rådfrågas.

Använd inte produkten i fuktiga eller explosiva miljöer eller i närheten av brandfarliga ämnen.

TR TEKNİK DESTEK: Daha fazla bilgi, SSS, kullanım kılavuzu ve sürücü, www.axagon.eu adresindeki ÜRÜN DESTEĞİ sekmesinde yer alan ürün sayfasında bulunabilir. Bu bilgiler yardımcı olmadı mı? Teknik destek ekibimizle iletişime geçin: support@axagon.cz.

Hizmet ömrünün sonunda ürünü evsel atıklarla birlikte atmayın; elektrikli ekipmanın geri dönüşümü için bir toplama noktasına götürün. Ülkenizdeki toplama ve geri dönüşüm programları hakkında bilgi için, yerel yetkililere veya size ürünü satan satıcıya başvurun.

AB uygunluk beyanı: Cihaz, Avrupa Birliği'nin 2014/30/EU (EMC) ve 2011/65/EU (RoHS) uyum mevzuatlarına tam uygundur. AB uygunluk beyanının tamamı üreticiden talep edilebilir.

Ürünü kullanmadan önce kullanıcı, kullanıcı talimatlarını okumakla yükümlüdür. Üretici, ürünün yanlış kullanımı veya burada yer alan talimatlara uyulmaması nedeniyle oluşabilecek hasarlardan dolayı sorumluluk kabul etmez. Ürünün, belirtilenler dışındaki kullanımında üreticiye danışılmalıdır.

Ürünü nemli veya patlayıcı içeren ortamlarda ve yanıcı maddelerin yakınında kullanmayın.

UA ТЕХНІЧНА ПІДТРИМКА: Додаткову інформацію, поширені запитання, інструкції та драйвери можна знайти на сторінці продукту у вкладці ПІДТРИМКА ПРОДУКТУ за адресою www.axagon.eu. Нічого не допомогло? Напишіть до нашої служби технічної підтримки: support@axagon.cz.

Після закінчення терміну служби не викидайте виріб разом з побутовими відходами, а здайте його в пункт прийому для переробки електричного обладнання. Для отримання інформації про програми збору та переробки відходів у вашій країні зверніться до місцевих органів влади або до продавця, який продав вам виріб.

Декларація відповідності ЄС: Декларація відповідності ЄС Пристрій відповідає вимогам гармонізаційного законодавства Європейського Союзу 2014/30/EU (EMC) і 2011/65/EU (RoHS). Повну декларацію відповідності ЄС можна отримати у виробника.

Перед використанням продукту користувач зобов'язаний прочитати інструкцію користувача. Виробник не несе жодної відповідальності за шкоду, яка може виникнути внаслідок неналежного використання виробу або недотримання інструкцій, що містяться в цьому документі. Використання виробу не за призначенням повинно бути узгоджене з виробником.

Не використовуйте виріб у вологому або вибухонебезпечному середовищі та поблизу легкозаймистих речовин.

ALB MBESHTETJE TEKNIKE: Më shumë informacion, FAQ, manuale dhe drejtues mund të gjenden në faqen e produktit në skedën MBËSHTETJA E PRODUKTIT në www.axagon.eu. Asgjë nuk ndihmoi? Shkruani në mbështetjen tonë teknike: support@axagon.cz.

Në fund të jetës së tij të shërbimit, mos e hidhni produktin në mbeturinat shtëpiake; çoje në një pikë grumbullimi për riciklimin e pajisjeve elektrike. Për informacion rreth programeve të grumbullimit dhe riciklimit në vendin tuaj, kontaktoni autoritetet lokale ose shitësin me pakicë që ju ka shitur produktin.

Deklarata e konformitetit të BE-së: Pajisja përputhet me legjislacionin e harmonizimit të Bashkimit Evropian 2014/30/EU (EMC) dhe 2011/65/EU (RoHS). Deklarata e plotë e BE-së e konformitetit është në dispozicion nga prodhuesi.

Përpara përdorimit të produktit, përdoruesi është i detyruar të lexojë udhëzimet e përdorimit. Prodhuesi mohon çdo përgjegjësi për dëmtimin që mund të ndodhë për shkak të përdorimit jo të duhur të produktit ose dështimit për të ndjekur udhëzimet e përfshira këtu. Përdorimi i produktit i ndryshëm nga ai i specifikuar duhet të konsultohet me prodhuesin.

Mos e përdorni produktin në mjedise të lagështa ose shpërthyese dhe pranë substancave të ndezshme.

BG ТЕХНИЧЕСКА ПОДДРЪЖКА: Повече информация, често задавани въпроси (FAQ), ръководства и драйвери могат да бъдат открити на продуктовата страница в полето ПОДКРЕПА НА ПРОДУКТА на www.axagon.eu. Тази информация не Ви помогна? Пишете на специалистите ни по техническа поддръжка: support@axagon.cz.

В края на експлоатационния му живот не изхвърляйте продукта заедно с битовите отпадъци; занесете го в специализиран пункт за рециклиране на електрическо оборудване. За информация относно програмите за събиране и рециклиране във вашата държава свържете се с местните власти или с търговеца, който ви е продал продукта.

ЕС декларация за съответствие: Устройството отговаря на законодателството за хармонизиране на Европейския съюз 2014/30/ЕС (EMC) и 2011/65/ЕС (RoHS). Пълната ЕС декларация за съответствие е достъпна в сайта на производителя.

Преди да използва продукта, потребителят е длъжен да прочете инструкциите за употреба. Производителят отказва всякаква отговорност за щети, които може да възникнат поради неправилната употреба на продукта или неспазването на указанията, описани тук. Използването на продукта, по различен от посочения начин, трябва да се консултира с производителя.

Не използвайте продукта във влажна или експлозивна среда и в близост до запалими вещества.

BOS TEHNIČKA PODRŠKA: Više informacija, često postavljana pitanja, priručnici i drajveri mogu se pronaći na stranici proizvoda u kartici PODRŠKA ZA PROIZVOD na www.axagon.eu. Ništa nije pomoglo? Pišite našoj tehničkoj podršci: support@axagon.cz.

Na kraju svog radnog vijeka, ne bacajte proizvod u kućni otpad; odnesite ga na mjesto za recikliranje električne opreme. Za informacije o programima prikupljanja i recikliranja u vašoj zemlji, obratite se lokalnim vlastima ili trgovcu koji vam je prodao proizvod.

Izjava o sukladnosti EU: Uređaj je u skladu s harmonizacijskim zakonodavstvom Europske unije 2014/30/EU (EMC) i 2011/65/EU (RoHS). Potpuna izjava o sukladnosti EU dostupna je od proizvođača.

Prije upotrebe proizvoda, korisnik je dužan pročitati upute za uporabu. Proizvođač odbacuje svaku odgovornost za štetu koja može nastati zbog nepravilne uporabe proizvoda ili nepoštivanja navedenih uputa. Uporaba proizvoda drugačija od navedene mora biti konzultirana s proizvođačem.

Ne koristite proizvod u vlažnim ili eksplozivnim okruženjima ili blizu zapaljivih tvari.

CN 技术支持 : 更多有用信息及常见问题解答 , 手册和驱动程序可登录 www.axagon.eu 网页界面查询的 PRODUCT SUPPORT 选项卡。若对您仍无帮助， 可发送电子邮件到 support@axagon.cz 寻求技术支持。

在其使用寿命结束时 , 不得将产品扔入生活垃圾中; 请将其带到一个电子设备回收点。有关贵国收集和回收计划的信息 , 请您与您所在地方当局或与向您出售产品的零售商联系。

欧盟符合性声明 : 该设备符合欧洲联盟指令2014/30/欧盟电磁相容性指令EU (EMC)和2011/65/电气、电子设备中限制使用某些有害物质指令EU (RoHS)。可从制造商处获得完整的欧盟符合性声明。

在使用本产品之前， 用户有义务阅读使用说明书。对由于不当使用产品或未能遵循本文件所载的指示 , 而可能造成的损害 , 制造商不承担任何责任。规定外的产品使用须向制造商咨询。

不要在潮湿或爆炸性环境以及接近易燃物质的地方使用本产品。

ARA دعم فني - يمكن العثور على مزيد من المعلومات والأسئلة الشائعة والأدلة وبرامج التشغيل على صفحة المنتج في علامة التبويب الدعم في www.axagon.eu. لا شيء ساعدك؟ اكتب رسالةإلى الدعم الفني لدينا :support@axagon.cz.

في نهاية فترة خدمتها ، لا ترمي المنتج في النفايات المنزلية ؛ خذه إلى نقطة تجميع لإعادة تدوير المعدات الكهربائية. للحصول على معلومات حول برامج التجميع وإعادة التدوير في بلدك ، اتصل بالسلطات المحلية أو بائع التجزئة الذي باع لك المنتج.

إعلان المطابقة بالاتحاد الأوروبي
يتوافق الجهاز مع تشريعات التنسيق للاتحاد الأوروبي
2014/30 EU (EMC) / و 2011/65 EU (RoHS) /
يتوفر إعلان المطابقة الكامل للاتحاد الأوروبي من الشركة المصنعة.

قبل استخدام المنتج ، يلتزم المستخدم بقراءة تعليمات المستخدم. تخلي الشركة المصنعة أي مسؤولية عن الأضرار التي قد تحدث بسبب الاستخدام غير عند استخدام منتج بخلاف المحدد يجب عندئذ استشارة الشركة المصنعة

لا تستخدم المنتج في البيئات الرطبة أو المتفجرة وبالقرب من المواد القابلة للاشتعال.